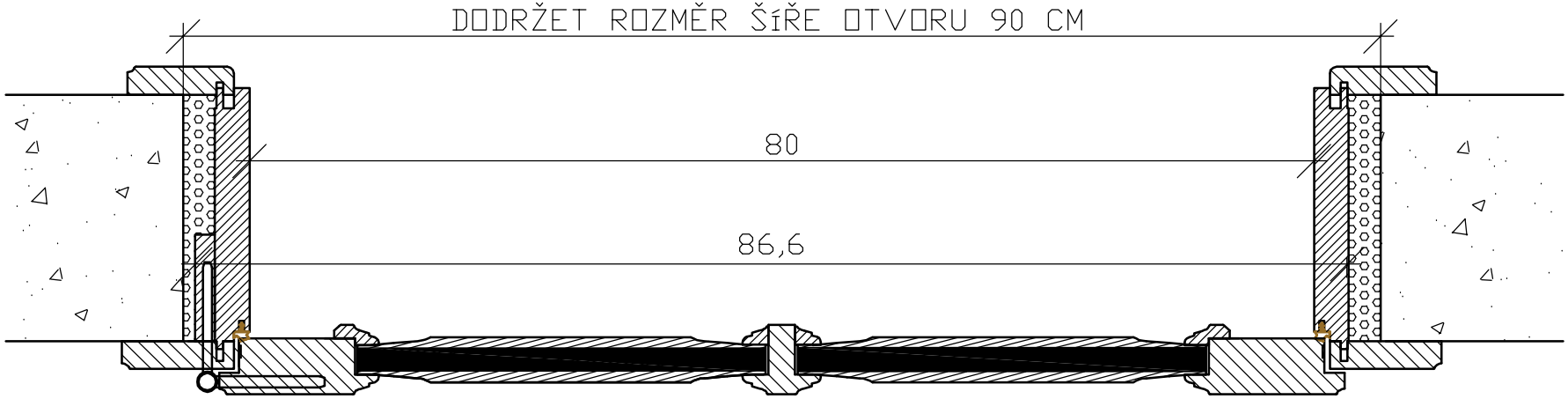

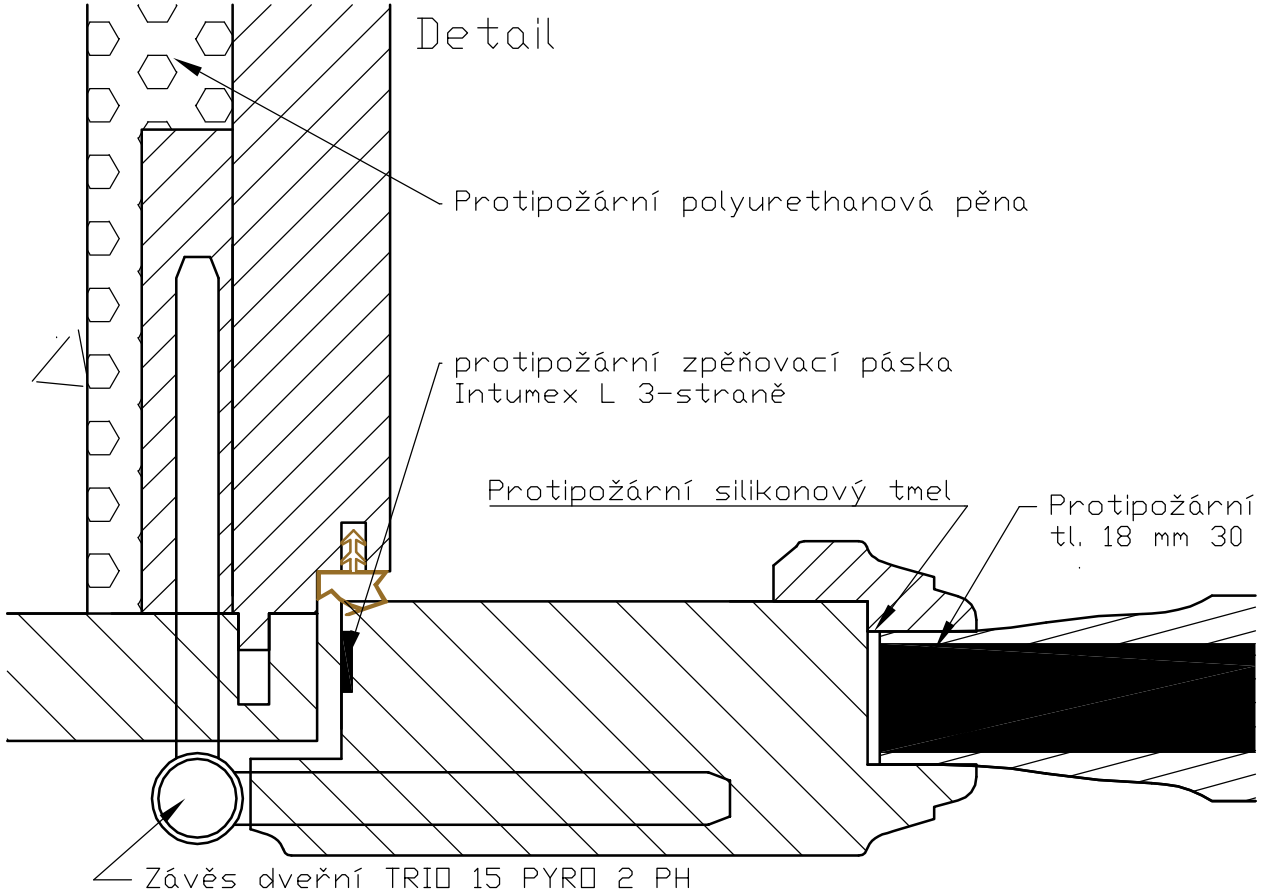

-Pro bezproblémovou montáž je třeba dodržet stavebí rozměr tj. světlost + 10 cm

-zámek a protiplech je v protipožárním provedení

Dubový masiv

Měřítko 1:10 1:1	Kreslil Adam Jelínek	Vytvoření výkresu	Schválil . . . . .
	Kontroloval Adam Jelínek	Odsouhlasení výkresu	
	Schválil Adam Jelínek	Termín zakázky	
JELÍNEK interiér JELÍNEK interiér s.r.o. Ocelářská 344/10 Praha 9 - Vysočany 190 00	Investor		Místo určení
	Výkres 04-PP protipožární dveře		Číslo výkresu 1